Premium Elektrische kettingtakel DMH

Eigenschappen

- Robuuste behuizing van aluminium. Deksels gemaakt van staal.
- Geschikt voor een breed scala aan industriële toepassingen.
- Wartel lasthaak met veiligheidsklep.
- Eenvoudig te demonteren voor onderhoudsdoeleinden.
- Met frequency inverter.
- Permanent gesmeerde transmissie, zorgt voor een soepele en stille werking.
- Geleverd met bedieningsschakelaar, voedingskabel en kettingbak.
- Voldoet aan de Machinerichtlijn 2006/42/EG. Geleverd met testcertificaat, CE-conformiteitsverklaring en gebruiksaanwijzing.

Optionele toebehoren

DH.1.DEH.XXXXX.38

DH.RC.0202

Specificaties							
Artikelnummer	Capaciteit	Hijssnelheid	Hijsketting	Parten	Energie verbruik	Netto gewicht	Extra gewicht
	ton	m/min	Øxmm		kW	kg	kg/m
DH.0.DMH.00253	0,250	7 / 1,8	4 x 12	1	0,35 / 0,09	24	0,35
DH.0.DMH.00523	0,500	3,5 / 0,9	4 x 12	2	0,35 / 0,09	25	0,7
DH.0.DMH.00513	0,500	7 / 1,8	5 x 15	1	0,7 / 0,18	36	0,55
DH.0.DMH.01003	1,000	3,5 / 0,9	5 x 15	2	0,7 / 0,18	37	1,1

Specificaties	
Voltage	230V/110V / 50Hz / 1Ph
Hijssnelheid	Dubbele snelheid
Hijsketting	Gegalvaniseerde RUD® lastketting volgens EN 818-7-DAT/DT
Stuurkabel	Standaardlengtes geleverd passend bij de hijshoogte. Met stekkerverbinding.
Stroomkabel	6 meter zonder stekker
Behuizing bescherming	IP 55
Besturing bescherming	IP 65
Classificatie	M5/2m (ISO/FEM)
Inschakelduur / Starts per uur	40% / 240
Isolatieklasse	F
Bedrijfstemperatuur	-10°C - +40°C
Lading type	Goederen, mag niet gebruikt worden om personen te hijsen of te vervoeren

Beveiliging	
Schakelaar	24V schakelaar met noodstop
Overlastbeveiliging	Instelbare slipkoppeling
Rem	Elektromagnetische veerdrukrem, houdt de lading ook bij stroomuitval stevig vast
Eindschakelaar	Electro-mechanische hoogste en laagste eindschakelaar

Subject to changes without notice. Illustrations for reference only. Always obey the operating instructions.
2025 © DELTA® Hoisting Equipment E1211251256

Premium Elektrische kettingtakel DMH

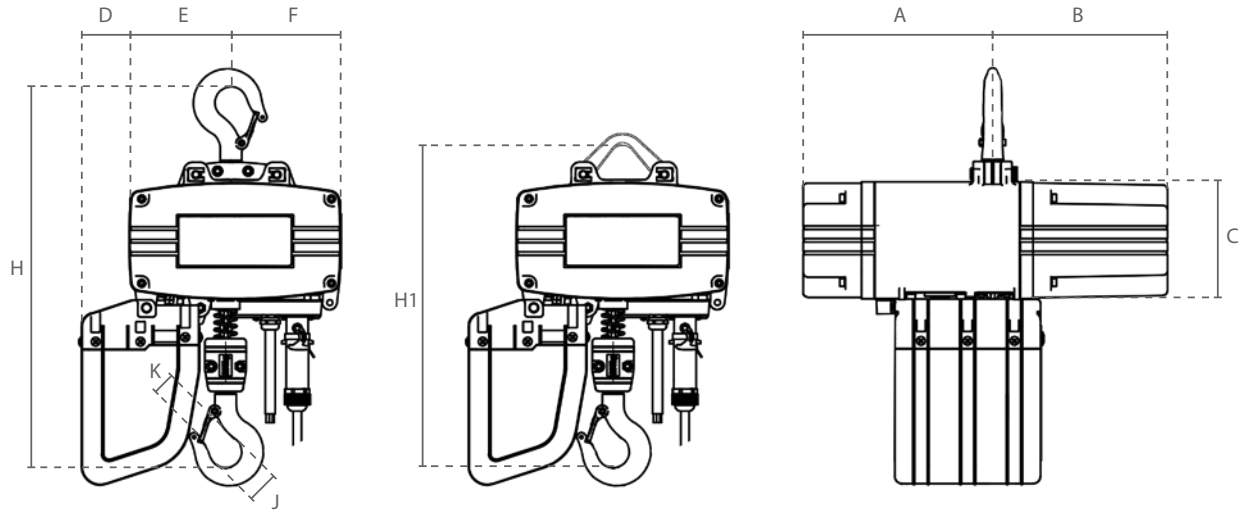

Afmetingen (mm)										
Artikelnummer	A	B	C	D	E	F	H	H1	J	K
DH.0.DMH.00253	211	195	130	55	114	123	424	370	40	23
DH.0.DMH.00523	211	195	130	55	128	109	498	440	40	27
DH.0.DMH.00513	233	184	174	67	116	162	476	425	40	27
DH.0.DMH.01003	233	184	174	67	131	147	597	520	45	31

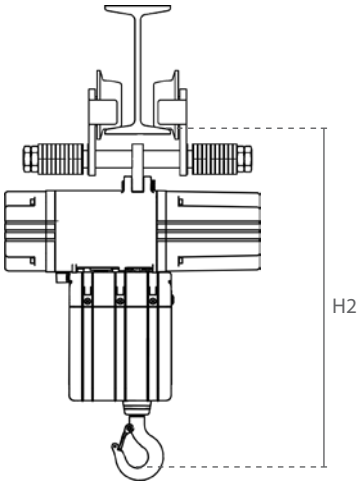

Eigenschappen

- Elektrische kettingtakel gemonteerd op een loopkat met een lage bouwhoogte.
- Gebalanceerde steunwielen maken het mogelijk om soepel over de balk te bewegen.
- Afbreukbeveiligingsbeugels dienen als val-, breek- en stootbeveiliging. Bovendien uitgerust met kantelbeveiliging.
- Permanent gesmeerde, kogel gelagerde wielen zorgen voor een soepele verplaatsing.
- Geschikt voor de meeste I- en H-balken.

Specificaties					
Artikelnummer	Capaciteit	Parten	Balkbreedte	Netto gewicht	Min. hoogte (H2)
	ton		mm	kg	mm
DH.0.DMY.00253	0,250	1	74-300	40	422
DH.0.DMY.00523	0,500	2	74-300	41	422
DH.0.DMY.00513	0,500	1	74-300	52	472
DH.0.DMY.01003	1,000	2	74-300	53	472

Subject to changes without notice. Illustrations for reference only. Always obey the operating instructions.
2025 © DELTA® Hoisting Equipment E1211251256

Elektrische kettingtakel vergelijk 230V

Premium

	Capaciteit (ton)	Parten	DH.0.DMH	SG.0.DMS	CZ.0.US
Hijssnelheid m/min	0,250	1	7 / 1,8	-	-
	0,500	2	3,5 / 0,9	-	-
		1	7 / 1,8	7,6	5
	1,000	2	3,5 / 0,9	-	2,5
		1	-	5	4
	2,000	2	-	2,5	2
Netto gewicht kg	0,250	1	24	-	-
	0,500	2	25	-	-
		1	36	54	16
	1,000	2	37	-	17
		1	-	56	26
	2,000	2	-	62	31
Leverbaar met	gemonteerde duwloopkat		✓	✓	✗
	plug&play afstandsbediening		✓	✓	✓
	oogophanging		✓	✗	✗

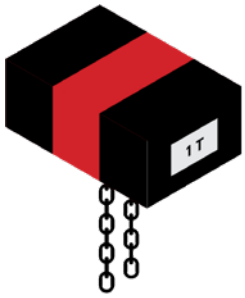

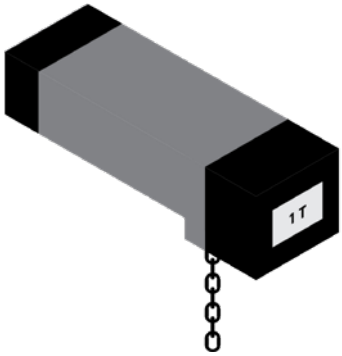

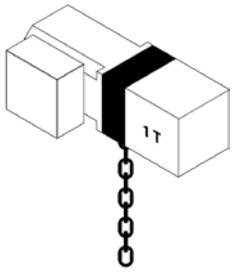

Voltage	110-230V	230V / 110V
Motor	Koolborstelvrije motor	Koolborstel motor
Behuizing bescherming	IP 55	IP 54
Classificatie	M5/2m	M4/1Am
Inschakelduur	40%	30%
Stuurspanning	24V	230V
Overlastbeveiliging	Slipkoppeling	
Eindschakelaar	Microschakelaar voor hoogste en laagste positie	-
Hijsketting	RUD	

Subject to changes without notice. Illustrations for reference only. Always obey the operating instructions.
2025 © DELTA® Hoisting Equipment E1011251202